Breite: 1000 mm

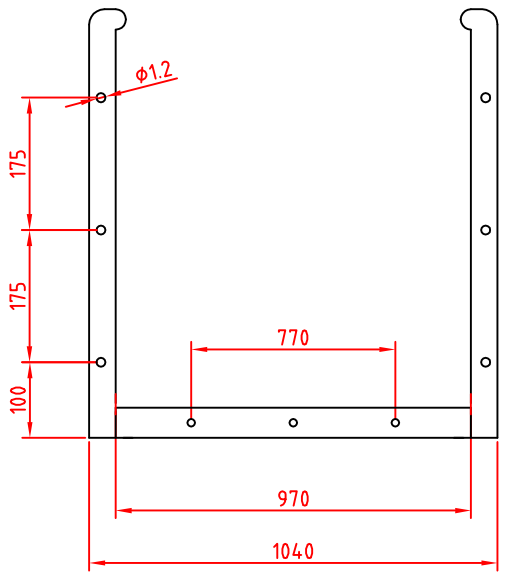

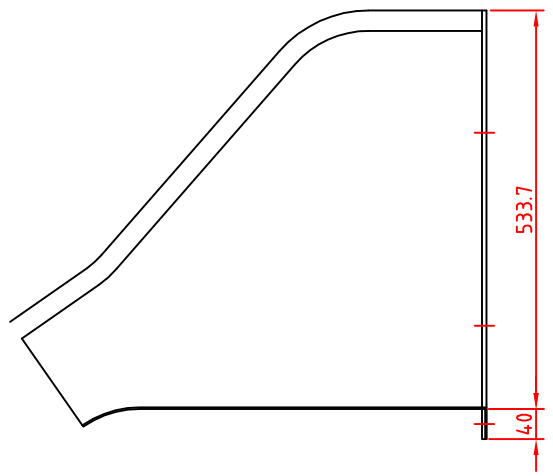

1

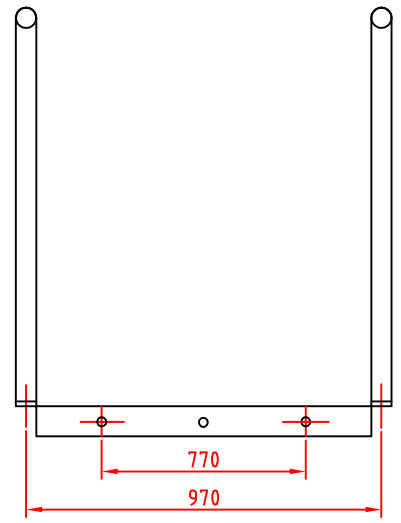

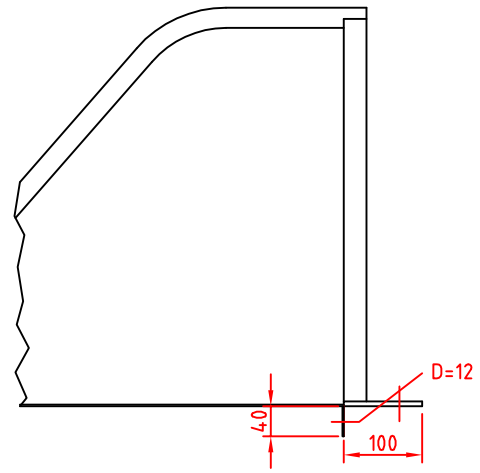

2

3

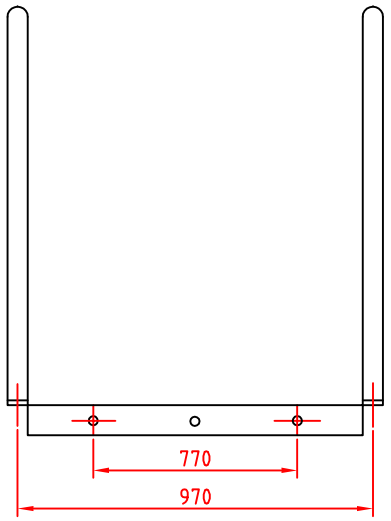

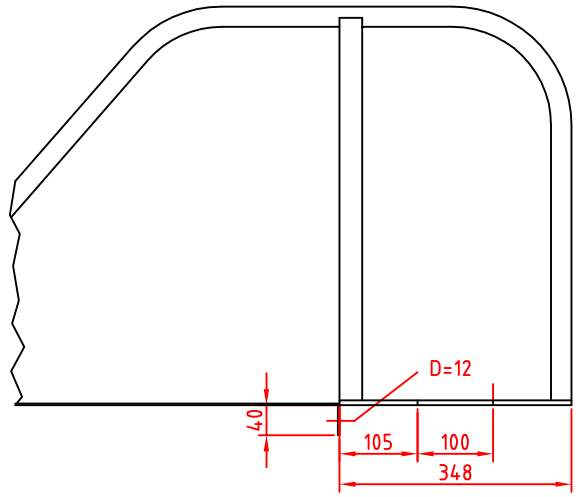

4

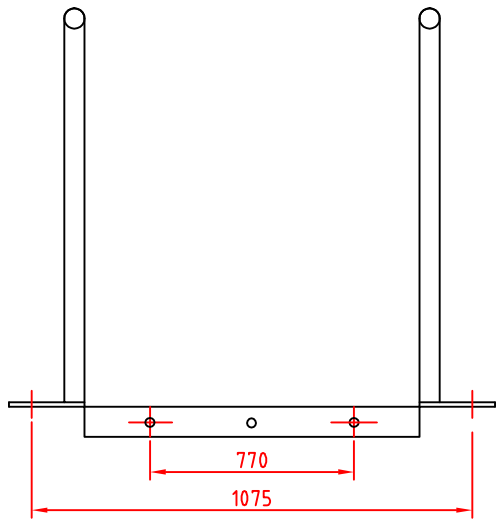

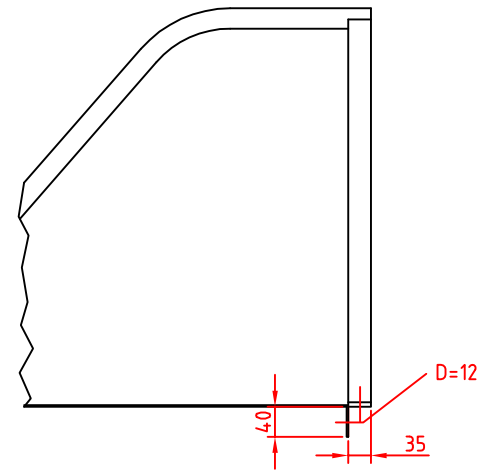

					Oberfläche	Maßstab 1:1		Position –	Menge –
						–		–	
						–		–	
					Datum	Name	Variante Einstieg 1000		
				Bearb.	15.09.2011	Ortmüller			
				Gepr.					
				Norm					
				Arnold & Ortmüller Stahl- und Behälterbau			–		Blatt – Bl
Zust.	Änderungen	Datum	Name	Dateiname					